Version / Anordnung	F	
24+8+16+8	48+	2
24+8+24	48	2
24+8+16	40	2
16+8+16	32	1
16+8+8	24	1
8+8+8	16	1

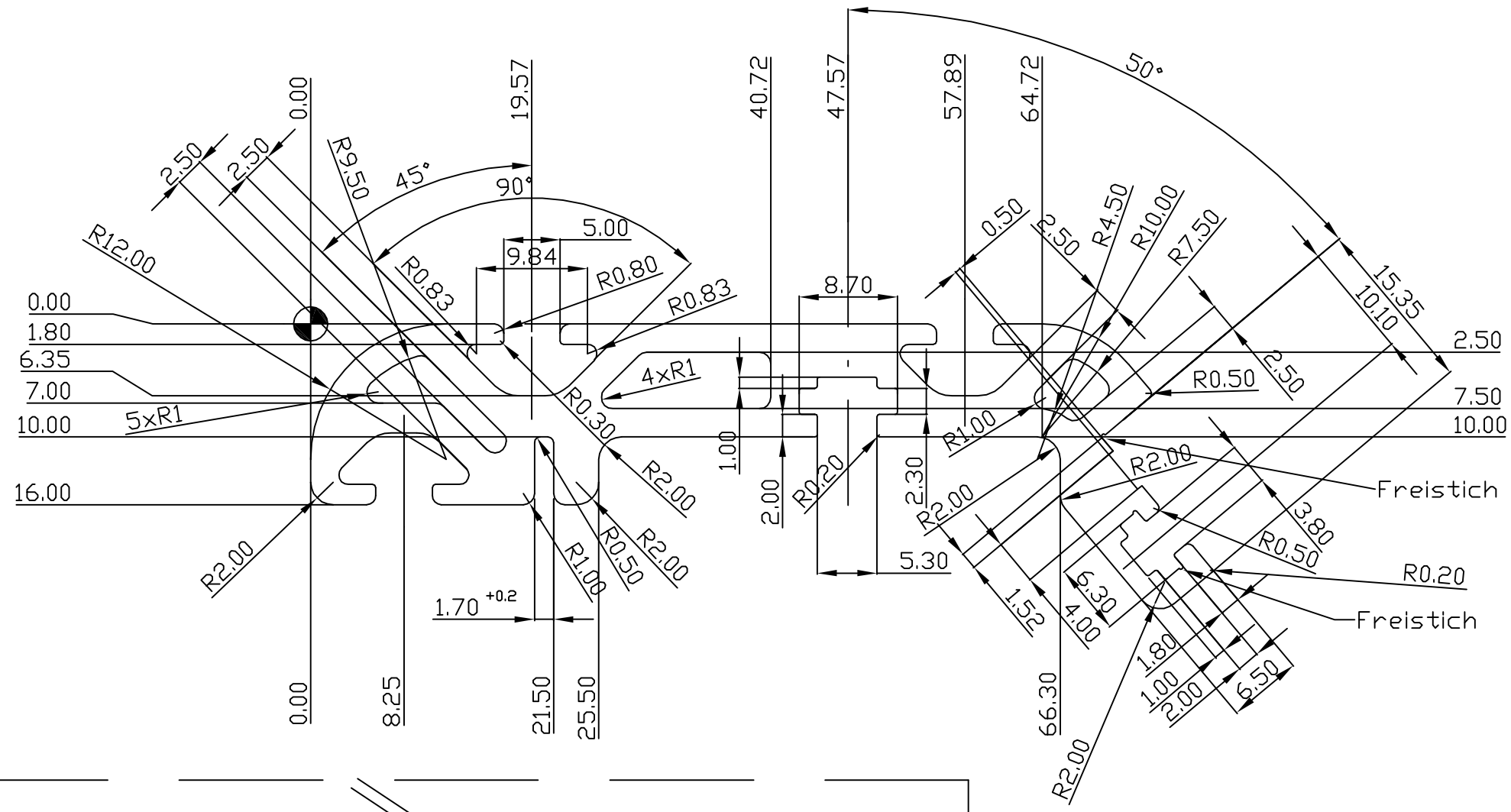

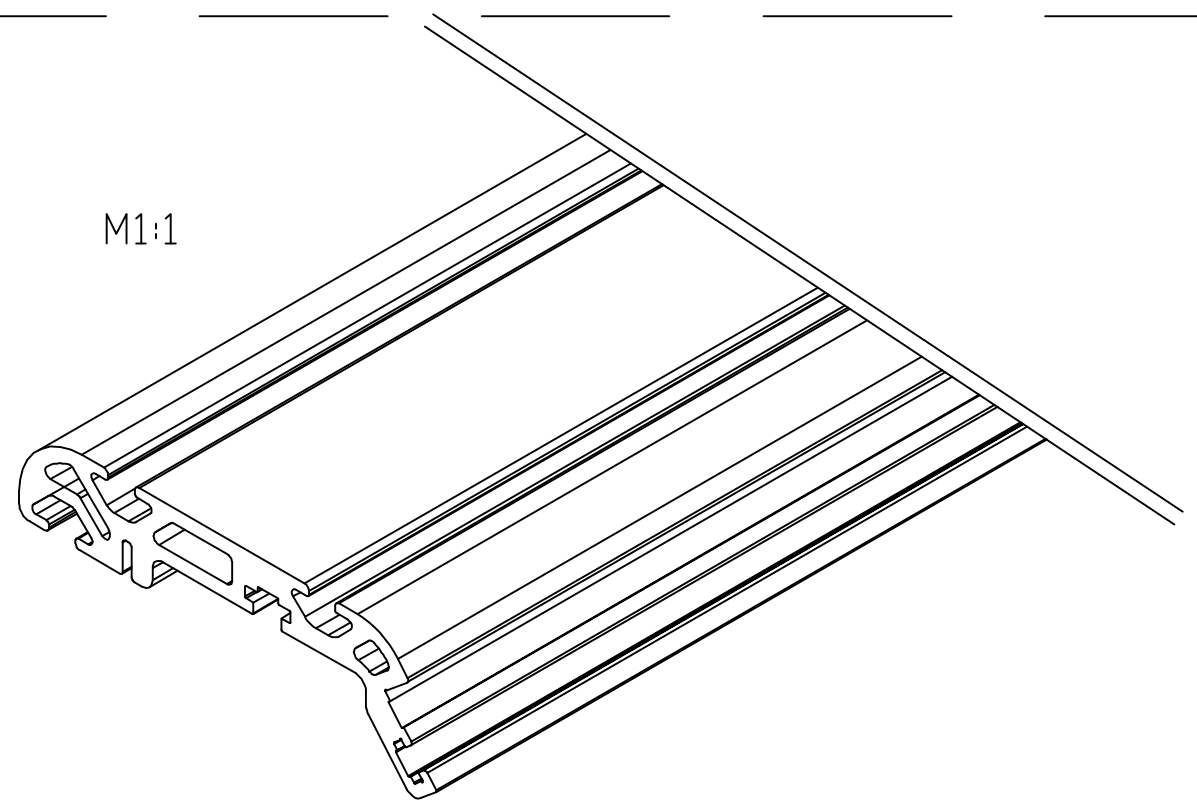

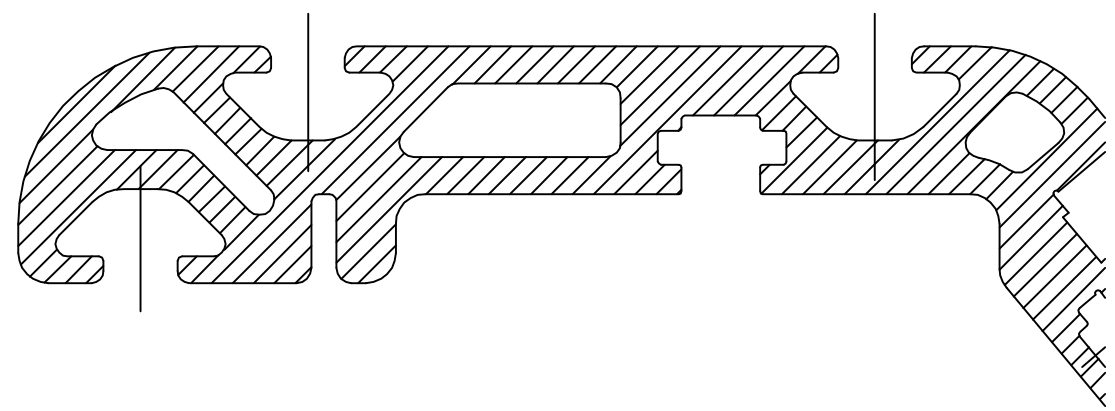

gratfrei

				Maße ohne Toleranzangabe : DIN7168m		Artikel-nummer
					Datum	Name
				Gez.	21.06.04	Kolb
				Gepr.		
				Freig.		
a	Stand	30.06.04	Kolb			
Änd. zust.	Änderungs-Mitteilung	Datum	Name			

Halbzeug: Mifa

Rohteil :

Zn.-Nr.:

Art.-Nr.:

Abschlußprofil Mc 66

KONSTRUKTIONSBÜRO KOLB
Baumeisterstr.54
76137 Karlsruhe
Tel. 0721/9338839
Fax. 0721/9338845

960/05-0.18