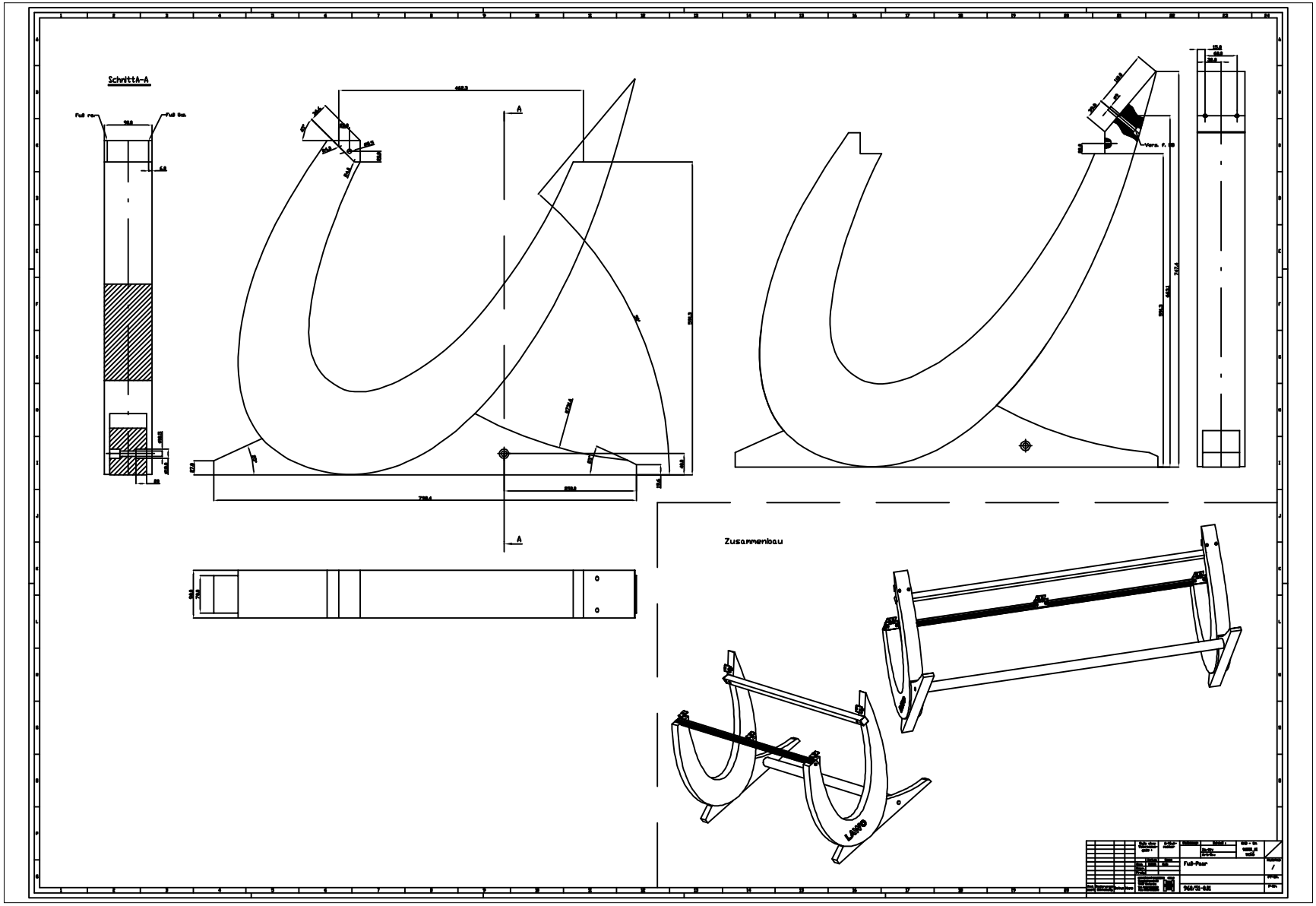
Schnitt A-A
Zusammenbau
Fuß rechts
Fuß links
A
A
Vers. F. 58
LANG
Fuß-Paar
968/31-68
1