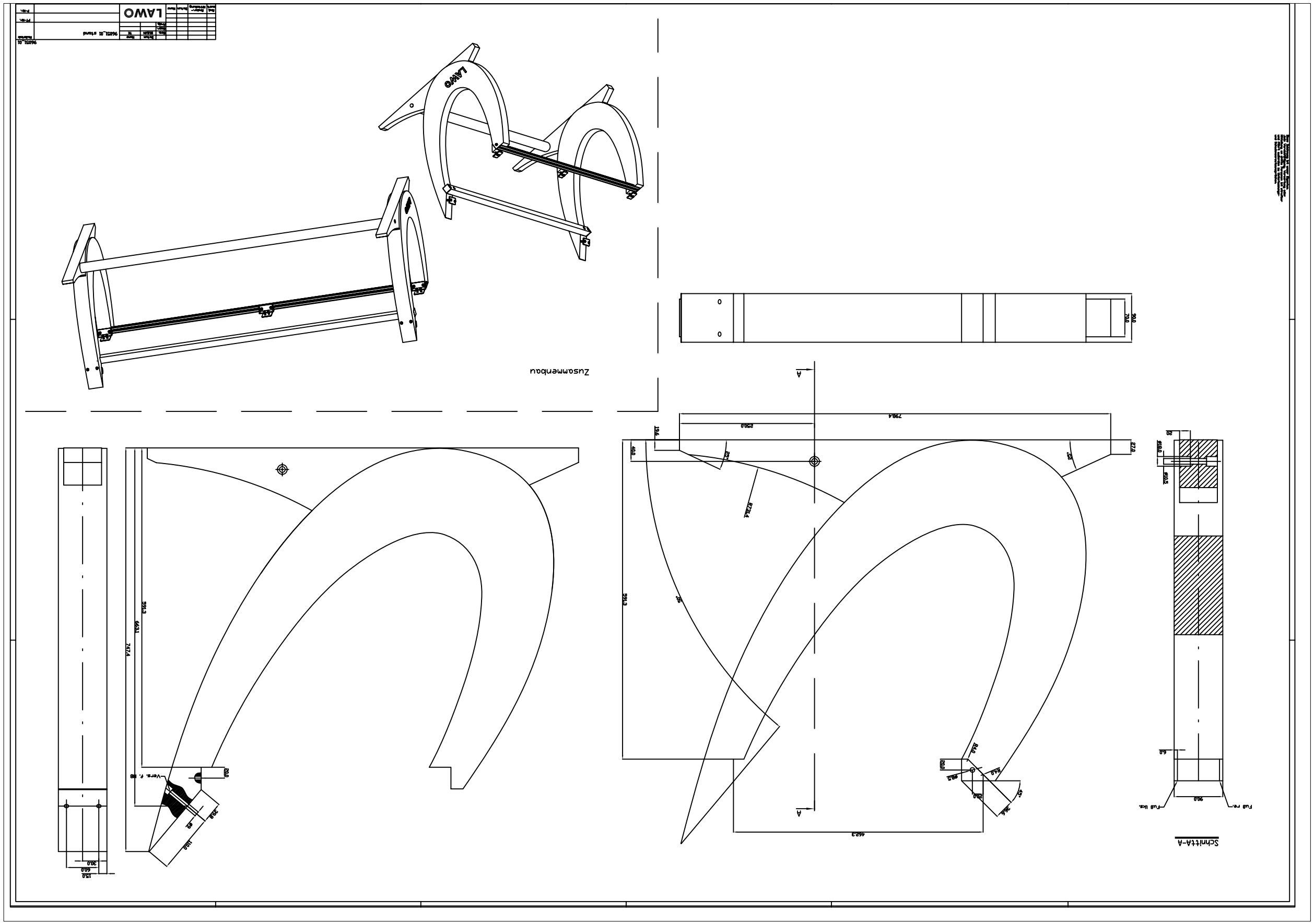
Zusammenbau
Schnitt A-A
LAWO