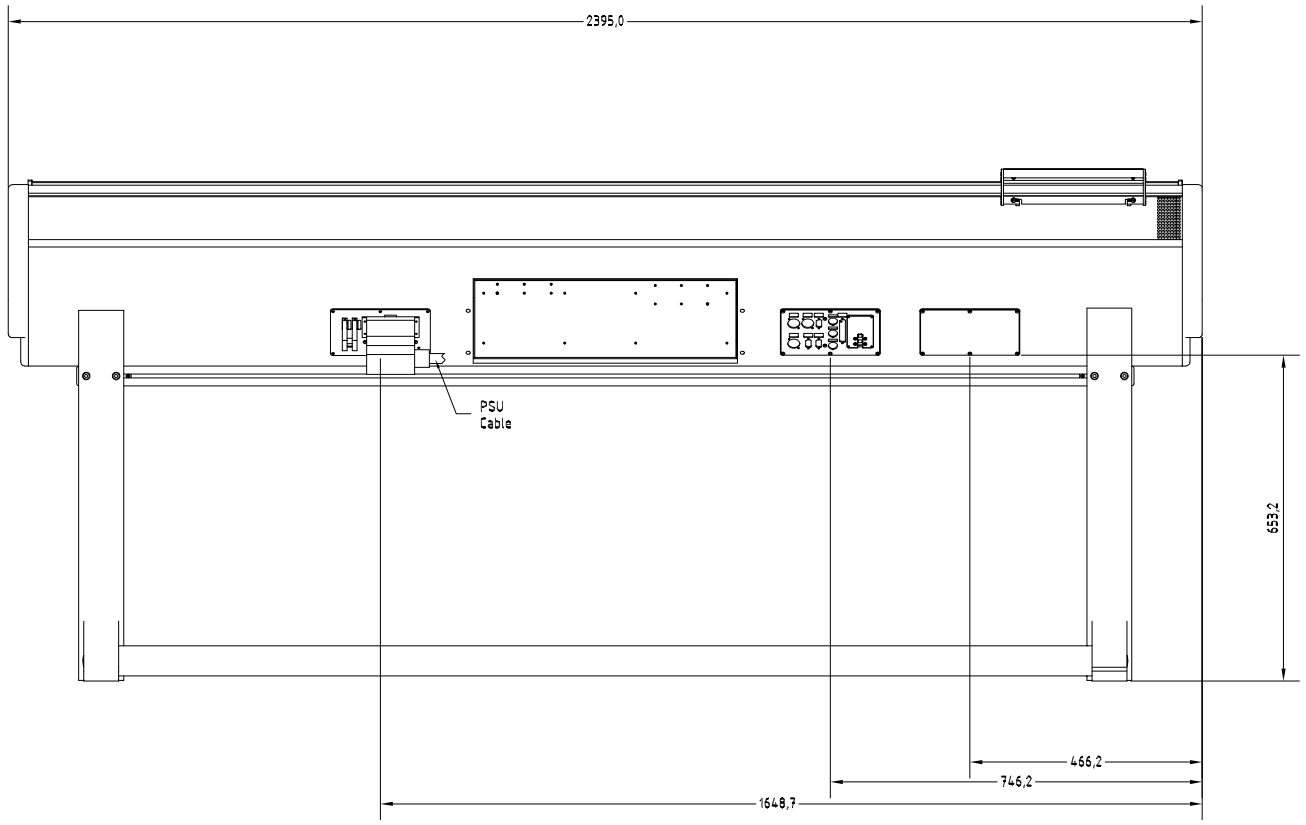

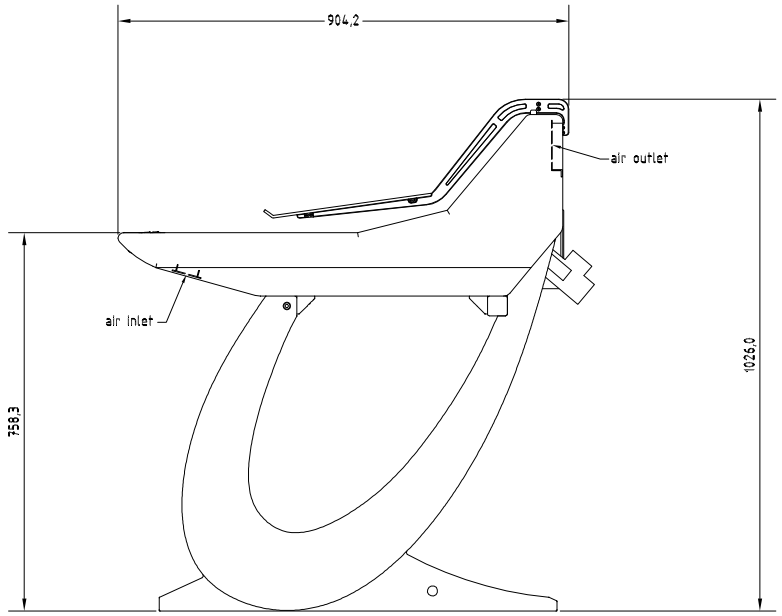

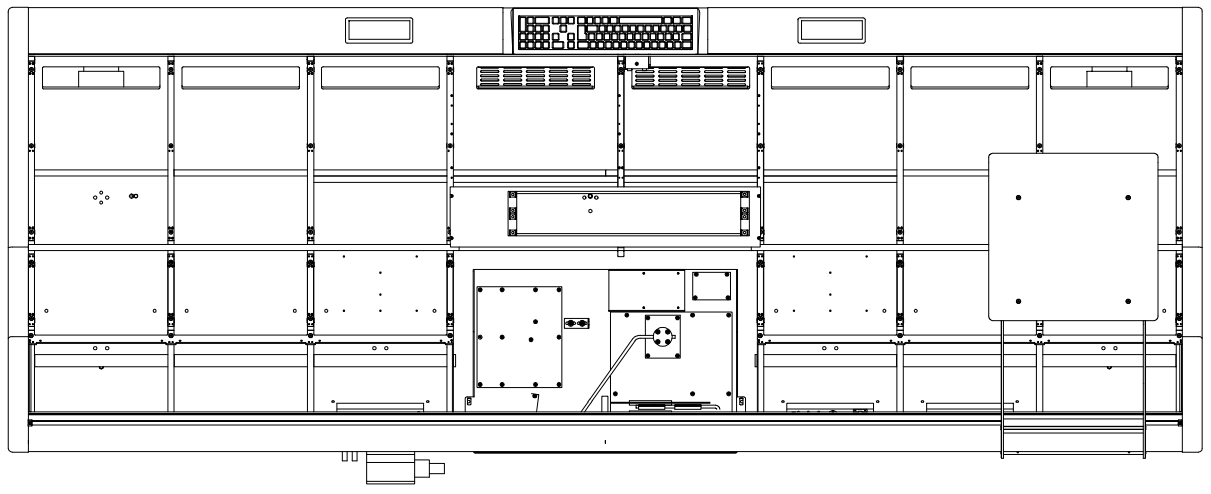

Muster	Nullserie	Freigabe	Maße ohne Toleranzangabe: ISO 2768-c	Oberfläche:	Maßstab: 1:10	Gewicht:
Zeichenstatus					Halbzeug:	CAD-Nr.:
					Rohteil Zn.-Nr.: Art.-Nr.:	
			Datum	Name	$mc^2$66 24-8-24	
			Gezeichnet 14.08.2007	Prungel		
			Kontrolliert			
			Norm		mc^2 66	
					960/70-0.00	Blatt 1 / 1
Status	Änderungen	Datum	Name	Lawo		