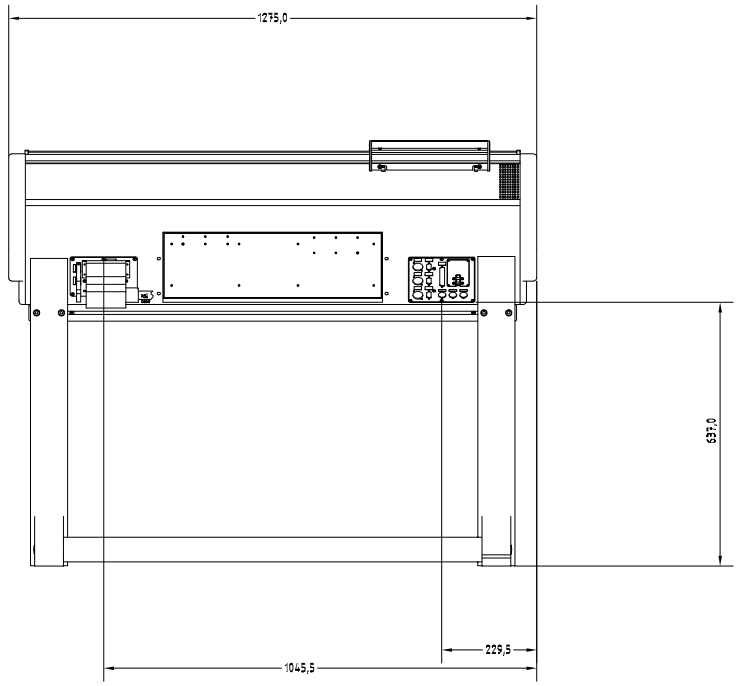

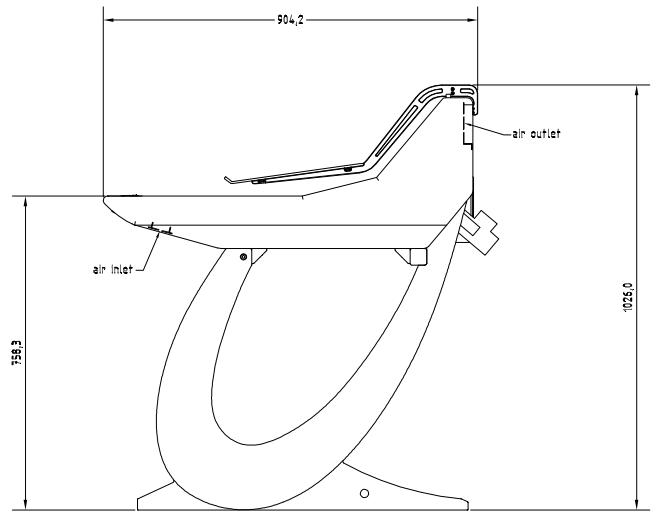

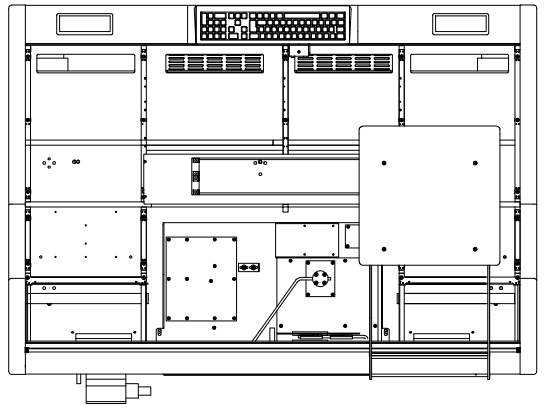

Muster	Nullserie	Freigabe	Maße ohne Toleranzangabe: ISO 2768-c	Oberfläche:	Maßstab: 1:10	Gewicht:	
Zeichenstatus					Halbzeug:	CAD-Nr.:	
					Rohteil Zn.-Nr.: Art.-Nr.:		
				Datum / Name			
			Gezeichnet	14.08.2007	Prungel	$mc^2 66$ 8-8-8	
			Kontrolliert			mc^2 66	
			Norm				
			Lawo			960/74-0.00	Blatt 1 / 1
Status	Änderungen	Datum	Name				