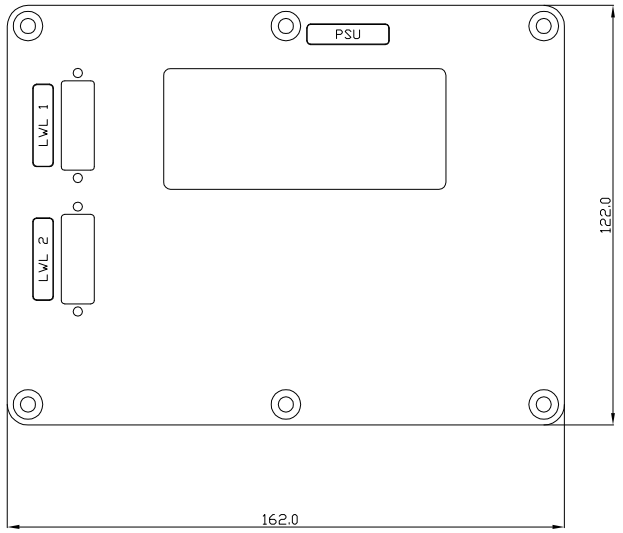

				Maße ohne Toleranzangabe : +/-0,2	Artikelnummer	Halbzeug: Bl 2,5 DIN 1783 AlMg3 F23	Rohteil : Zn.-Nr.: Art.-Nr.:	CAD - Nr. 96008_29b N:_Mechanik	Oberfläche lackiert
					Datum	Name	Anschlusstafel Harting schmal		Maßstab 1:1
				Gez.	22.09.2004	Kolb			
				Gepr.					
				Freig.					
b	Harting,Erdung	31.08.05	Prunge	LAWO			960/08-0.29		PT-Nr.
a	6 Senkschr.	03.05.05	Prunge						P-Nr.
Änd. zust	Änderungs-Mitteilung	Datum	Name						

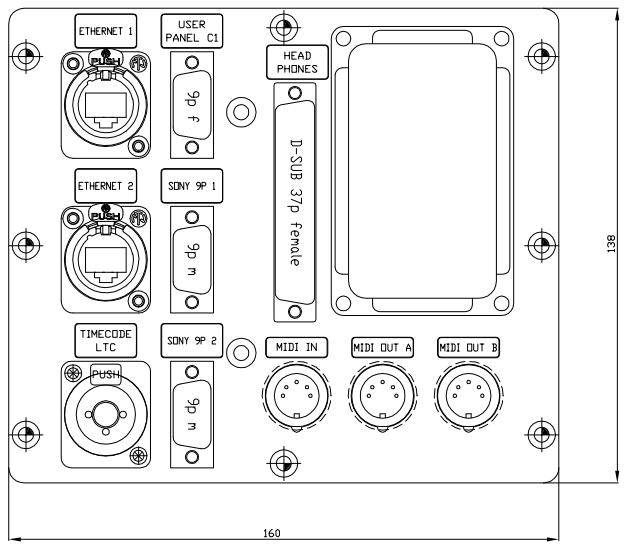

				Maße ohne Toleranzangabe : +/-0,2	Artikelnummer	Halbzeug: Bl 2,5 DIN 1783 AlMg3 F23	Rohteil : Zn.-Nr.: Art.-Nr.:	CAD - Nr. 96008_30b N:_Mechanik	Oberfläche lackiert
					Datum	Name	Anschlusstafel Schnittstellen klein		Maßstab 1:1
				Gez.	22.09.2004	Curatolo			
				Gepr.					
				Freig.					
b	19 Zoll Integra	31.08.05	Prunge	LAWO			960/08-0.30		PT-Nr.
a	Senkschr.	06.05.05	Prunge						P-Nr.
Änd. zust	Änderungs-Mitteilung	Datum	Name						

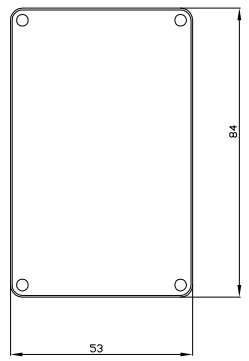

				Maße ohne Toleranzangabe : +/-0,2	Artikelnummer	Halbzeug: Bl 2 DIN 1783 AlMg3 F23	Rohteil : Zn.-Nr.: Art.-Nr.:	CAD - Nr. 99_28_30 N:_Mechanik	Oberfläche
					Datum	Name	Blindplatte Anschlusstafel mc?66		Maßstab 1:1
				Gez.	09.09.2005	Prungel			
				Gepr.					
				Freig.					
				LAWO			99-28.30		PT-Nr.
Änd. zust	Änderungs-Mitteilung	Datum	Name						P-Nr.